平成27年度
第51回　九州一般ハンドボール選手権大会

男子の部

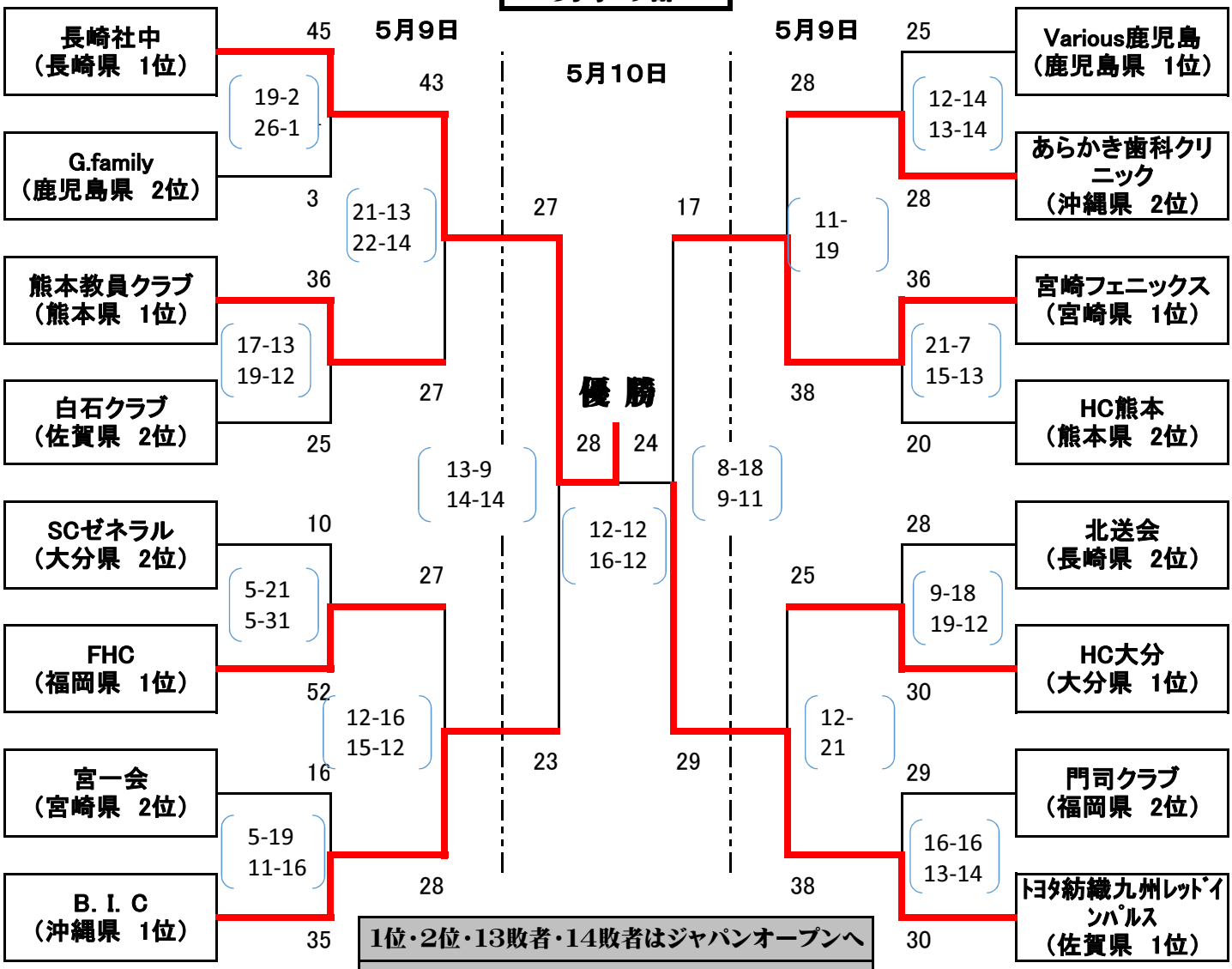

1位・2位・13敗者・14敗者はジャパンオープンへ

9敗者・10敗者・11敗者・12敗者は西地区大会へ

5月10日　クラブ西地区大会（6枠）出場チーム決定戦

試合時間　25－10－25で実施

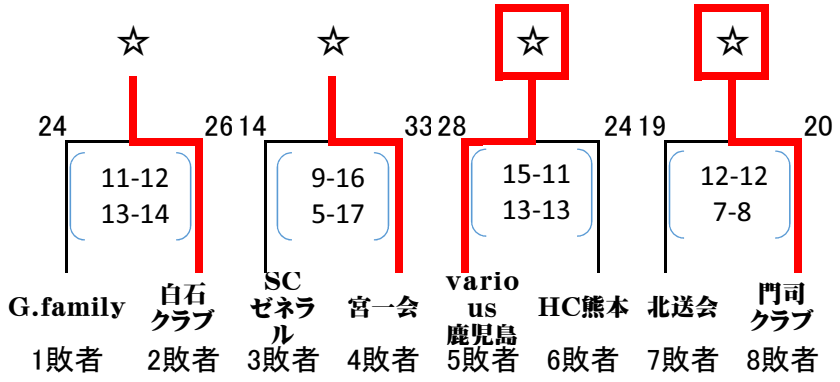

16～19の勝者から抽選で2チーム選出する

平成27年度

第45回　九州女子クラブハンドボール選手権大会

女子の部

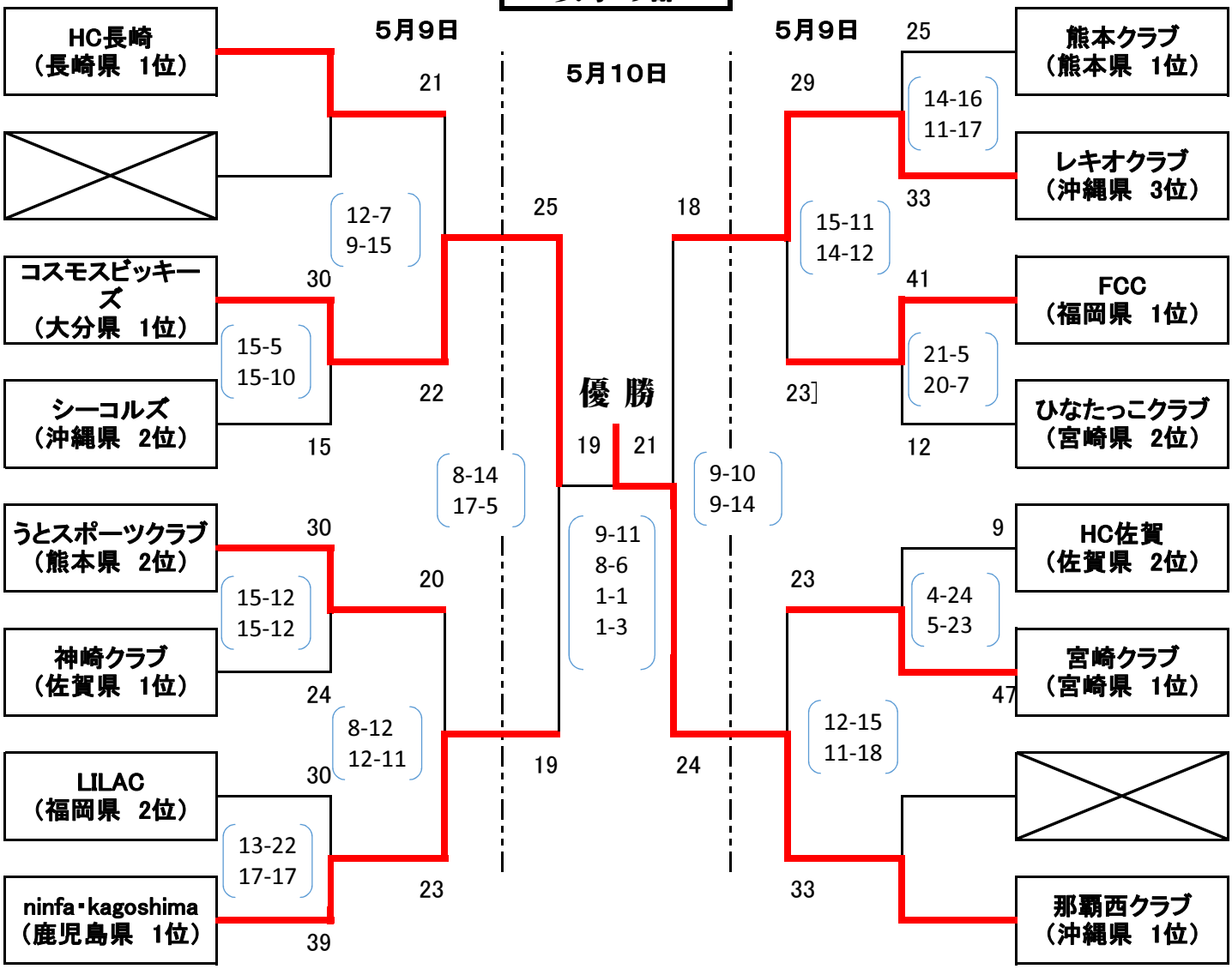

1位・2位はジャパンオープンへ

[す・せ・け・こ・さ・し]の敗者は西地区大会へ